SLIMLINE SCHOUWKAP (60 CM)

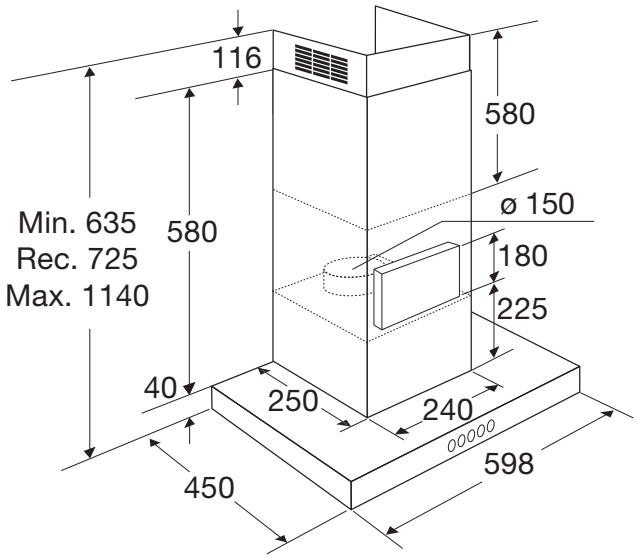

Design:
Slimline design met blokhoogte van slechts 40 mm voor een subtiele uitstraling, uitgevoerd in RVS.

Bediening:
Elektronische bediening met verlichte toetsen. Keuze uit 4 snelheden inclusief boostfunctie.

Verlichting:
Verlichting met LED spots (warm wit)

Specificaties
- Slimline design met hoogte van 40 mm
- energielabel B
- geschikt voor afvoer naar buiten en recirculatie
- 2 aluminium cassettefilters (geschikt voor vaatwasser)
- 1 thermisch beveiligde motor

Gebruikersgemak
- verlichting met LED spots (warm wit)
- 4 snelheden incl. boostfunctie
- elektronische bediening
- verlichte bedieningsknoppen

Technische specificaties

• energielabel	B
• afvoer mantel (bxd)	240 x 250 mm
• diameter afvoer	150 -125 -120 mm
• aansluitwaarde	265 W
• verlichting (LED spots)	2 x 2,5 W (3500 K)
• afzuigcapaciteit (min.-max.)	275 - 680 m³/h
• geluidsniveau (min.-max.)	51 – 73 dB(A)

Optionele accessoires
- met behulp van long-life koolstoffilter HF2012 geschikt voor recirculatie, 1 stuk benodigd (apart bijbestellen)
- met behulp van HR0013 fijnstoffilter inclusief houder geschikt voor recirculatie (apart bijbestellen)
- met behulp van HF4001 PlasmaMade filter geschikt voor recirculatie

Optionele accessoires

AW160RVS	**RVS achterwand (60 cm)**
HF2012	**LongLife koolstoffilter**
HR0013	**Fijnstoffilter inclusief houder**
HF4001	**PlasmaMade filter**

EAN NR: 8715393352996