Stoomoven met TFT-display (45 cm)

Uitvoering
- ovenruimte inhoud: 51 liter
- klapdeur (soft-close)
- waterreservoir in dashboard (1,5 l)

Functies
- stoomfunctie voor o.a. groenten en vis
- 96 automatische programma's (koken en ontdooien)
- regeneratiefunctie voor het professioneel opwarmen van gerechten zonder uitdrogen
- warmhoudfunctie
- ontdooien
- externe stoomgenerator
- waterreservoir 1,5 liter
- meerfase koken

Bediening
- intuïtieve bediening door metalen draaiknoppen en interactieve touch control toetsen
- kleuren TFT scherm
- grafische en tekstuele weergave van tijd, temperatuur en ovenfunctie
- met afbeeldingen van gerechten
- temperatuur instelbaar per 5 °C, van 35 - 100 °C
- 4 inschuifniveaus, voor meerdere gerechten
- op 1 niveau volledig uittrekbare telescoopgeleiding (stoombestendig) voor de bakplaten, grillroosters en stoomschalen

Schoonmaakbaarheid
- anti-fingerprint RVS
- easy clean emaille binnenruimte
- gladde ovenwanden
- uitneembare binnenruit
- Aqua clean schoonmaaksysteem (weekt vuil los)
- automatische ontkalk indicatie

Veiligheid
- koele ovendeur met 3 ovenruiten
- kinderslot
- koelventilator

Bijzonderheden
- geen wateraansluiting nodig
- inbouw mogelijk in: hoge kast, onder werkblad

Toebehoren
- 1 RVS gastronorm stoomschaal zonder gaten, 1 1/3 gastronorm met gaten en 1 1/2 gastronorm met gaten

Technische specificaties
- aansluitwaarde: 2,20 kW

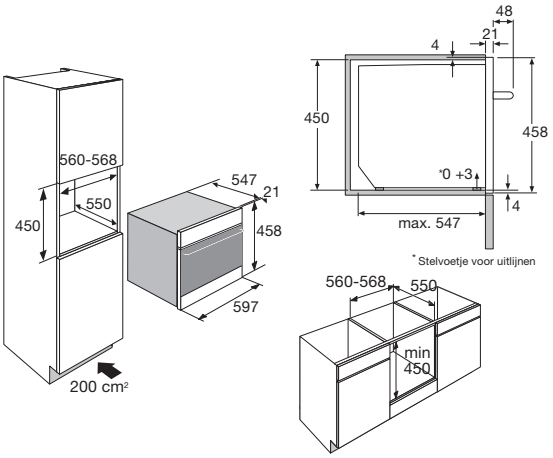

magna **SX4511D** **RVS** **€ 1.599,-**