Oven, nis 60cm

O860

Pelgrim
mooi makkelijk

Specificaties

- XL binnenruimte: 77 liter (netto)
- 21 ovenfuncties waaronder turbo-hetelucht, grote grill en onderwarmte
- Temperatuur regelbaar van 30 - 300 °C
- 2 x 25 W verlichting in ovenruimte
- Energieklasse A+
- Aansluitwaarde: 3500 W

Gebruikersgemak

- Tiptoetsbediening
- TFT display groot (beeld en kleur)
- 5 insteekniveaus, op meerdere niveaus bakken
- Timer met uitgestelde start en kookwekker
- Extra functies: ontdooien, borden verwarmen, snel voorverwarmen en warmhoudfunctie
- Kinderslot
- Koele ovendeur, veilig door 3 glaslagen
- 73 automatische programma's
- Fase bakken; programmeerbaar bakproces tot 3 stappen
- Favorieten; eigen programma's opslaan
- Soft-close ovendeur
- 100% uitschuifbare en stabiele bakplaten door telescoop geleiding op 2 niveau's

Schoonmaakgemak

- Gladde ovendeur en binnenruit uitneembaar
- Stoomschoonprogramma
- Emaille binnenruimte; voorkomt vuilaanhechting
- Uitneembare zijrekjes

Toebehoren

- 1 XL geëmailleerde ondiepe bakplaat
- 1 XL grillrooster
- 1 XL AirFry mand

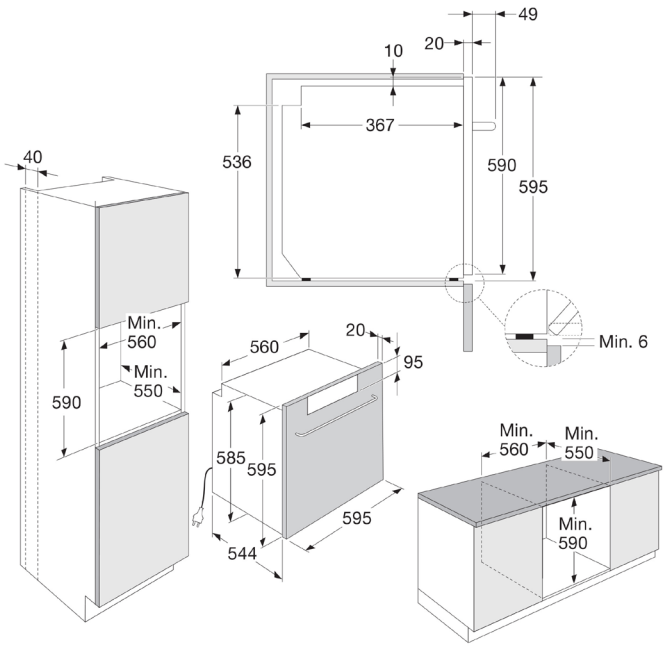

EAN nummer: 8715393386885

Disclaimer: Wijzigingen en typefouten voorbehouden.
Raadpleeg voor actuele en uitgebreide informatie pelgrim.nl